ՃԱԿԱՏ
/ՆԱԽԱՏԵՍՎՈՂ/

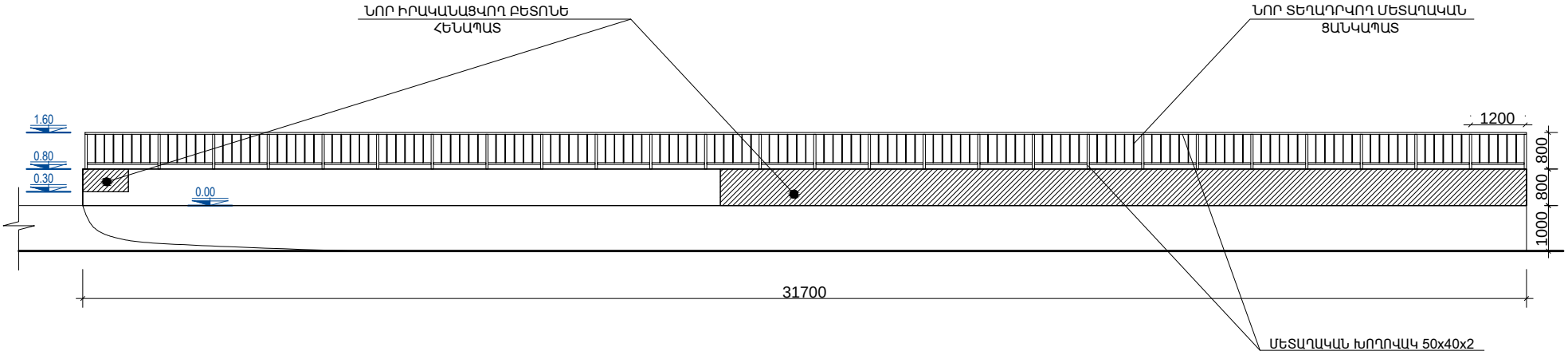

ՃԱԿԱՏ
/ՆԱԽԱՏԵՍՎՈՂ/

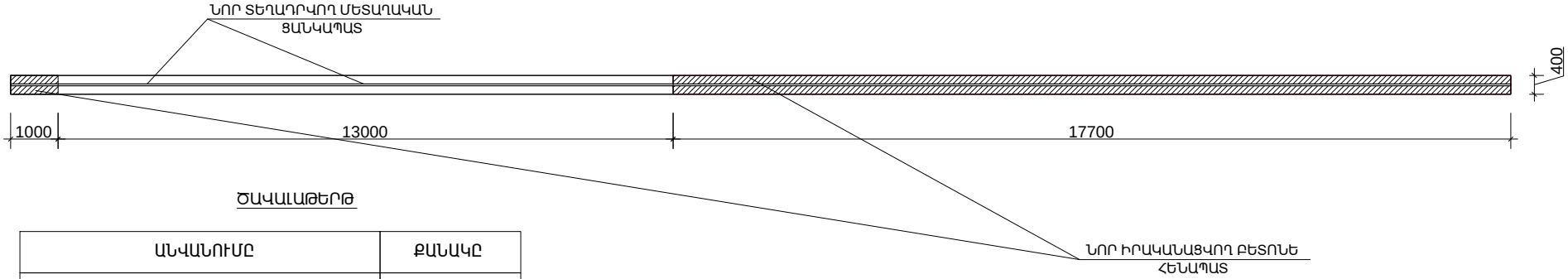

ԾԱՎԱԼԱԹԵՐԹ

ԱՆՎԱՆՈՒՄԸ	ՔԱՆԱԿԸ
ԲԵՏՈՆԵ ՀԵՆԱՊԱՏԻ ՔԱՆԴՈՒՄ	3.00մ³
ԱՄՐԱՆԱՅԻՆ ՑԱՆՑ	155.0կգ
ԲԵՏՈՆ B15 ԴԱՍԻ	6.00մ³
Ց/Ա ԲԱՐՁՐՈՐԱԿ ՍՎԱՂ	38.50մ²
ՄԵՏԱՂԱԿԱՆ ԲԱԶՐԻՔԻ ՏԵՂԱԴՐՈՒՄ	31.70մ
ՄԵՏԱՂԱԿԱՆ ԽՈՂՈՎԱԿ 50x40x2	85.00մ/230կգ
ՄԵՏԱՂԱԿԱՆ ԽՈՂՈՎԱԿ 15x1.5	82.00մ/52.5կգ
ՄԵՏԱՂԱԿԱՆ ԲԱԶՐԻՔԻ ՆԵՐԿՈՒՄ	21.00մ²

Ն.Գ.Ճ.	Ա. ՄԱՐՏԻՐՈՍՅԱՆ		ՍԱՌԻ 2 ՇԵՆՔԻ ԴԻՄՍՑԻ ՓԼՈՒՁՎԱԾ ՀԵՆԱՊԱՏԻ ՎԵՐԱԿԱՌՈՒՑՄԱՆ ՆԱԽԱԳԻԾ-ՆԱԽԱՀԱՇԻՎ		
			ՃԱՐՏԱՐԱՊԵՏԱՇԻՆԱՐԱԿԱՆ ՄԱՍ	ՓՈՒԼ	ԹԵՐԹ	ԹԵՐԹԵՐ
				Ա.Ն.	3	3
«ԷՅ ՎԻ ԷՆ ԳՐՈՒՊ » ՍՊԸ ՏՆՕՐԵՆ Ա.ՆԻԿՈՅԱՆ			ՃԱԿԱՏ /ՆԱԽԱՏԵՍՎՈՂ/ ՀԱՏԱԿԱԳԻԾ /ՆԱԽԱՏԵՍՎՈՂ/	ԱՐՏՈՆԱԳԻՐ Հ.13298	